Minst 1 omstart ska markeras vid svetsning av rotsträngen.
Minst 1 omstart ska markeras vid svetsning av toppsträngen
Denna kälsvets kommer att brytprovas.
Svetsläge lottas tävlingsdagen.

SVETSLÄGE

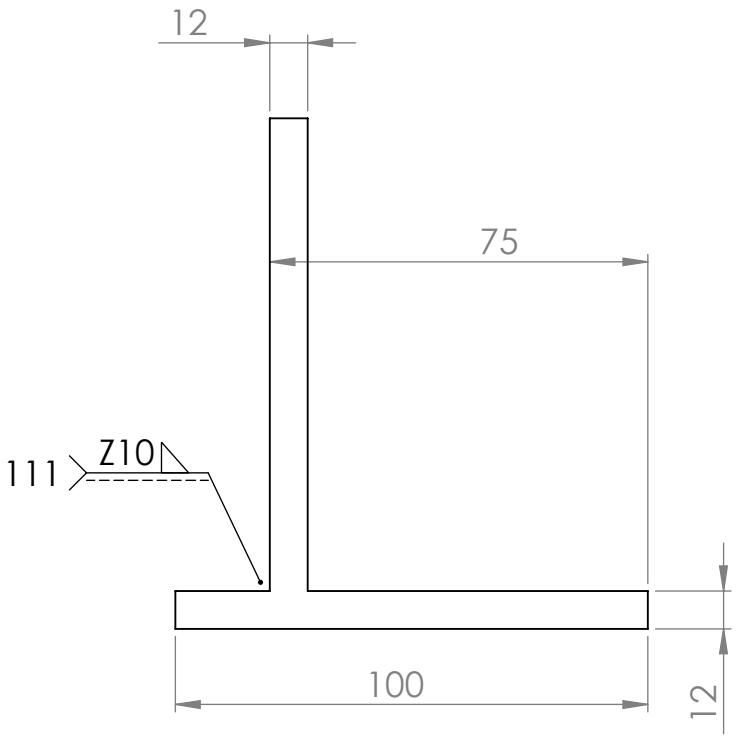

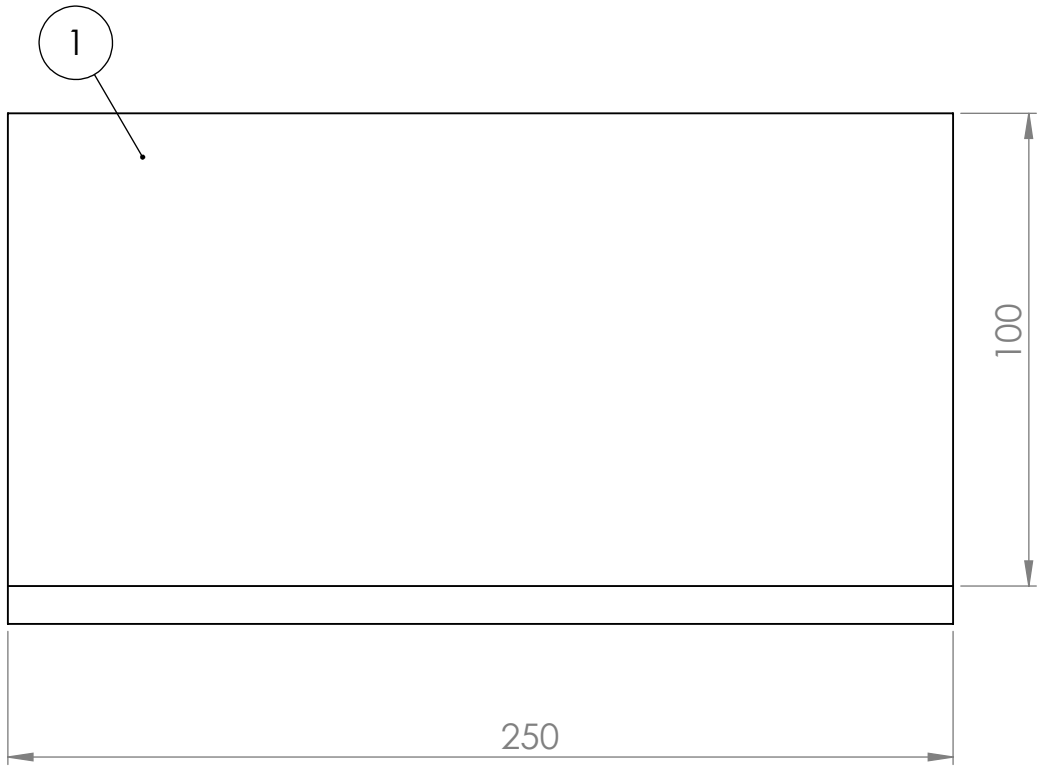

-NOTE
-DEPOSIT A FILLET WELD ON THE FRONT SIDE OF TEH JOINT WHIT 10MM -0/+2 LEG LENGTH.
-WELD TO BE DEPOSITED
WITH A MINIMUM OF 2 RUNS
AND A MAXIMUM OF 3 RUNS.
-EDGE PREPARATIONS MUST REMAIN AT 90° TO THE PLATE FACE.
NO CHAMFER AND GAP ALLOWED.
-TACK WITH 25 MM LENGHT MAXIMUM.

1	2	Kälsvets 3A	S235JR	250x100x12	1:2	5	2019-11-21
Det.nr	Antal	Benämning	Material	Dimension	Skala:	Rit.nr	Datum

SOLIDWORKS Educational Product. For Instructional Use Only.